АВИАСВЕТОТЕХНИКА

ЗНАК АЭРОДРОМНЫЙ EGS

Серия аэродромных знаков EGS

EGS-6.6 — EGS-6.30
EGS-8.6 — EGS-8.30

КЛЮЧЕВЫЕ ОСОБЕННОСТИ

- В качестве источников света применены светодиоды, обеспечивающие энергосбережение и долгий срок службы
- Примененные компоненты обеспечивают необходимую яркость и высокий контраст
- Плоская конструкция за счет применения световой матрицы
- Равномерная яркость по всей площади информационного поля

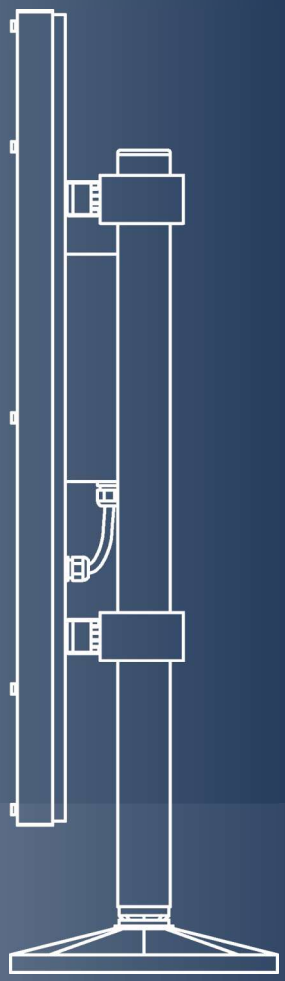

КОНЦЕПЦИЯ

- Спроектированы для длительного использования, в любых погодных условиях
- Минимальная частота обслуживания

КОНСТРУКЦИЯ

- Влагозащита, в соответствии со стандартом IP54
- Алюминиевая, сварная рама имеет повышенную жесткость и коррозийную стойкость, обеспечивает высокую устойчивость к ветровой нагрузке
- Возможность регулировки расстояния между стойками
- Конструкция регулировки высоты с двумя опорными стойками

СРОК СЛУЖБЫ

- Срок службы огня > 10 лет

СООТВЕТСТВУЕТ СЛЕДУЮЩИМ СТАНДАРТАМ

- АП 170, том II - Авиационные правила, Часть 170
- ИКАО, Приложение 14, том I

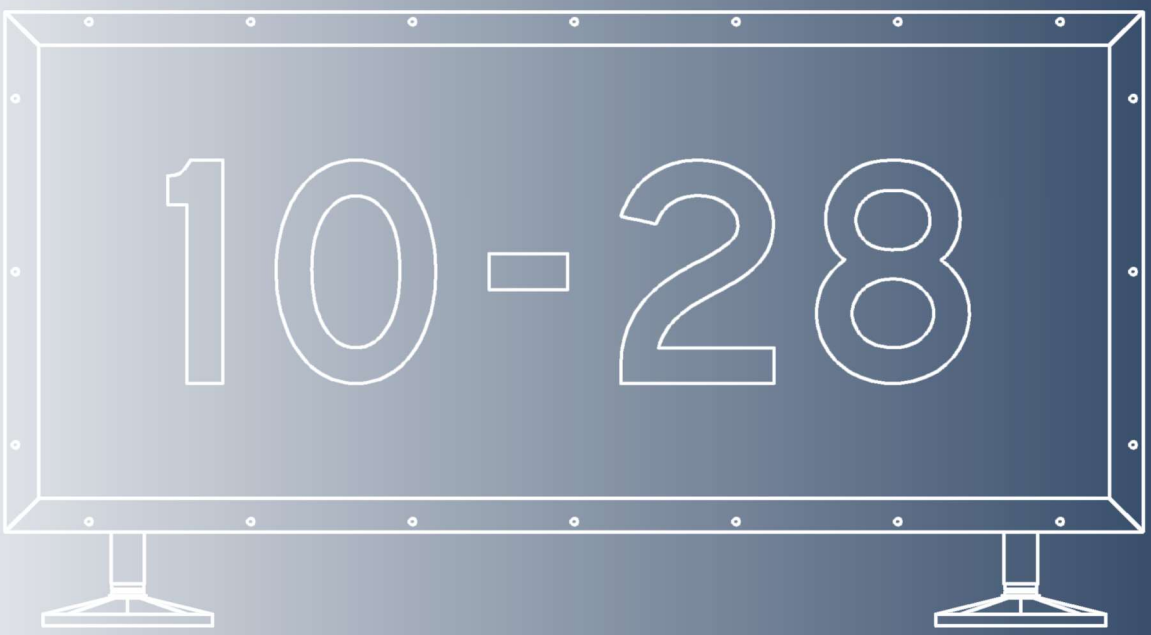

ТЕХНИЧЕСКИЕ ДАННЫЕ

РАЗМЕРЫ		
Длина	600-3000 мм	
Ширина	196 мм	
Высота	600-800 мм	
Вес нетто	40-150 кг	
УСЛОВИЯ ЭКСПЛУАТАЦИИ		
Рабочая температура	-50ºC - +55ºC	
Класс защиты (пыль/влага)	Ip54, ГОСТ 14254	
Ветровая нагрузка	>161 км/ч	
Влажность	0-100%	
ЭЛЕКТРИЧЕСКИЕ ПАРАМЕТРЫ		
Разъем подключения	Вилка FAA L823 Style 1	
Входной ток	6.6A AC	
Потребляемая мощность	42-156 Вт	
Сопротивление изоляции, не менее	100 МОм	
ЦВЕТОВЫЕ ХАРАКТЕРИСТИКИ И ЯРКОСТЬ		
Яркость информационного поля с подсветкой не менее:	Для красного цвета	30 Кд/м2
	Для желтого цвета	150 Кв/м2
	Для белого цвета	300 Кд/м2

СХЕМА УСТАНОВКИ

1 – знак
2 - ломкая муфта
3 – установочная труба
4 – базовая плита

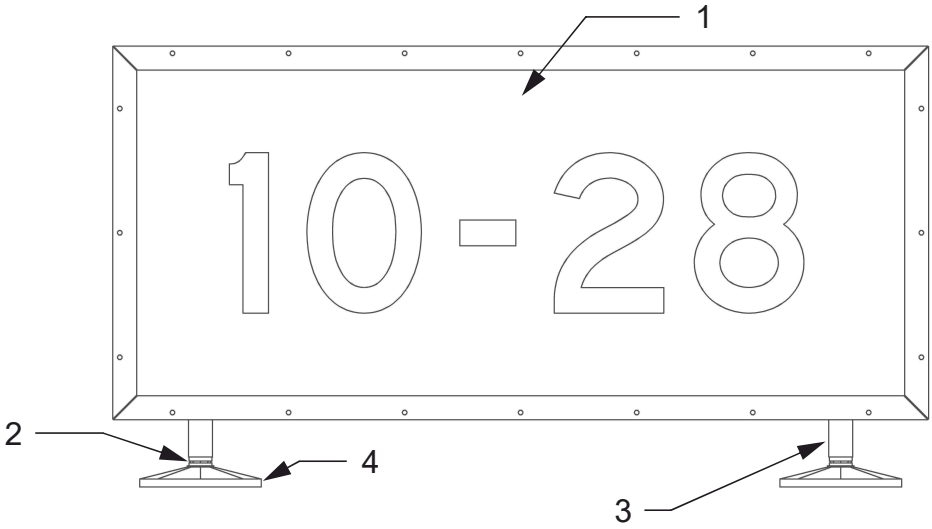

КОМПОНЕНТЫ

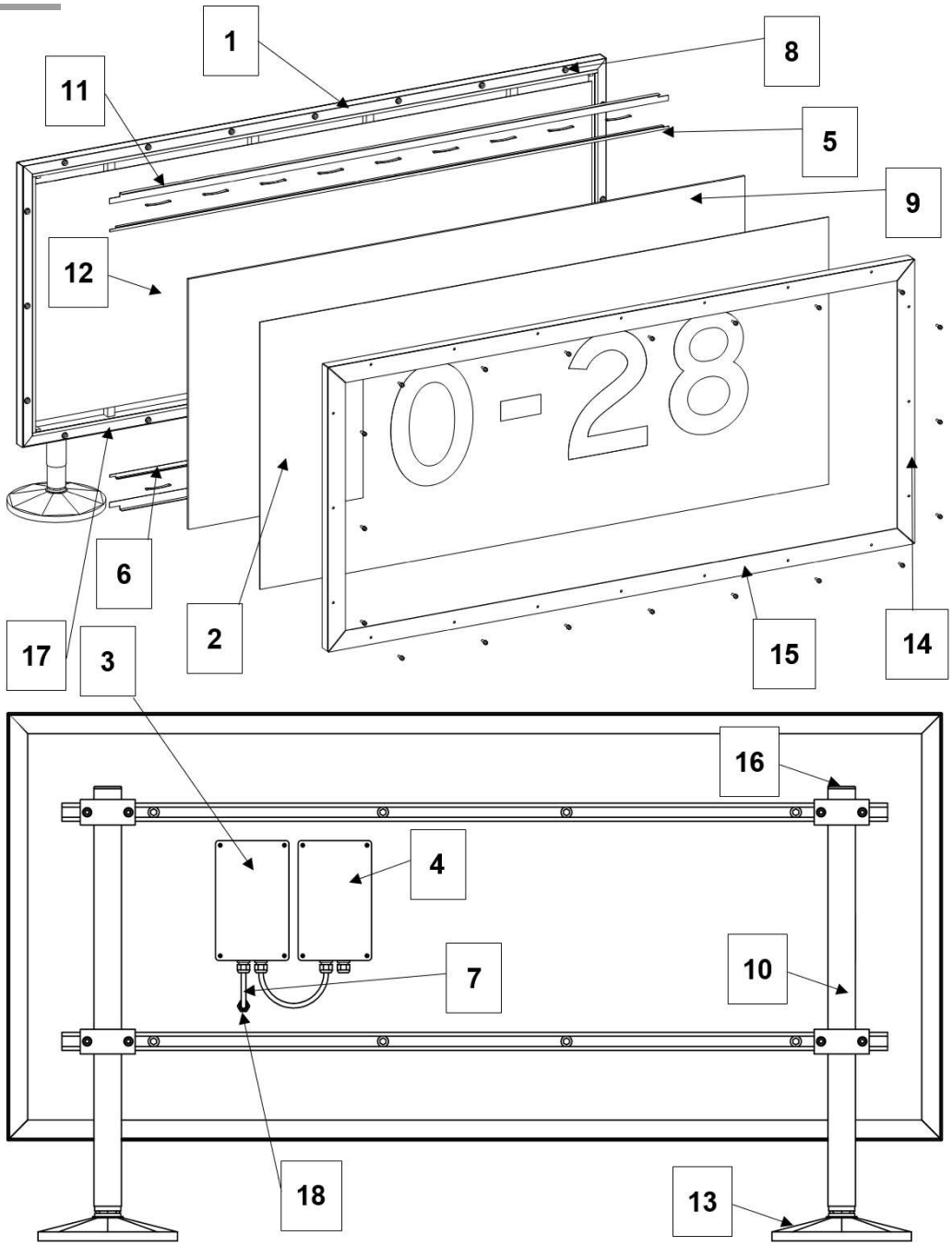

1	Корпус знака	10	Труба установочная
2	Информационная панель	11	Уголок основание
3	Блок питания	12	Отражающая панель
4	Клеммная коробка	13	Базовое основание
5	Светодиодный модуль	14	Передний уголок вертикальный
6	Светодиодный модуль	15	Передний уголок
7	Кабель питания	16	Заглушка для труб
8	Втулка ограничительная	17	Дренажная заглушка
9	Световая панель	18	Кабельный ввод

КОД МОДИФИКАЦИИ

EGS-X.XX

где X - высота информационного экрана
в дециметрах
XX - ширина информационного экрана
в дециметрах

ООО «Авиасветотехника»
196210, г. Санкт-Петербург, ул. Штурманская 9, к. 2
+(812)679-14-81
MAIL: info@aviasvet.ru
www.aviasvet.ru